图纸须加盖出图印章，否则一律无效

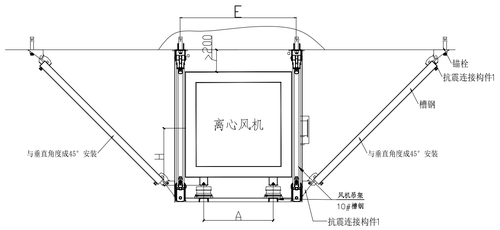

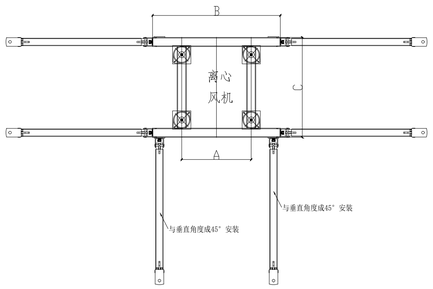

离心风机抗震支吊架安装图

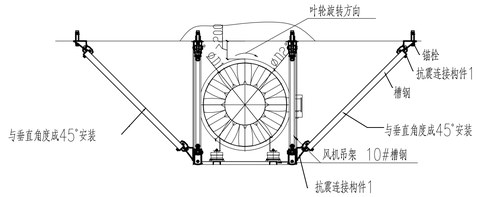

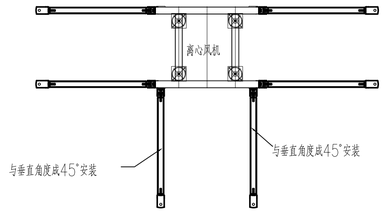

轴流风机抗震支吊架安装图

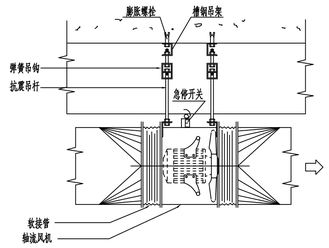

轴流风机安装详图

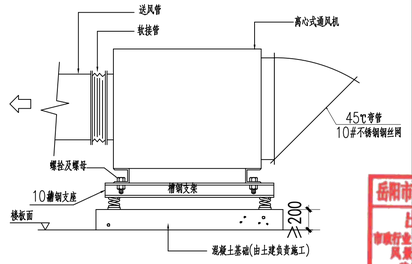

柜式离心式通风机安装详图

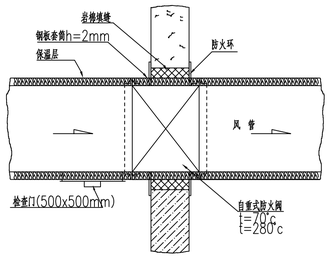

水平风管防火阀安装详图

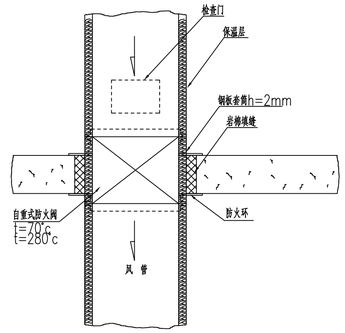

垂直风管防火阀安装详图

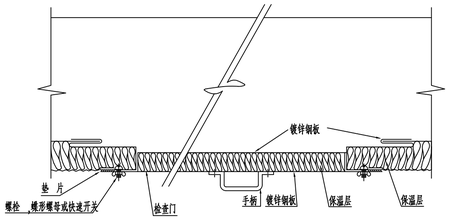

风管检查门安装详图

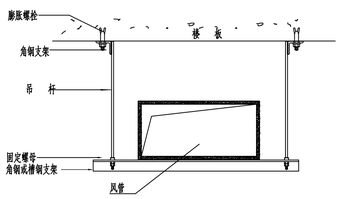

风管支架详图

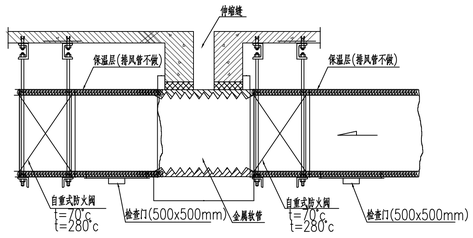

穿伸缩缝风管防火阀安装图

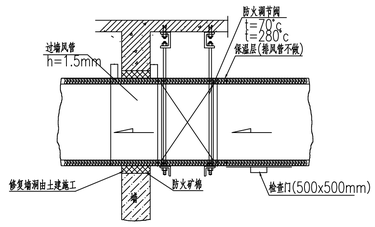

穿墙风管(连防火调节阀)安装图

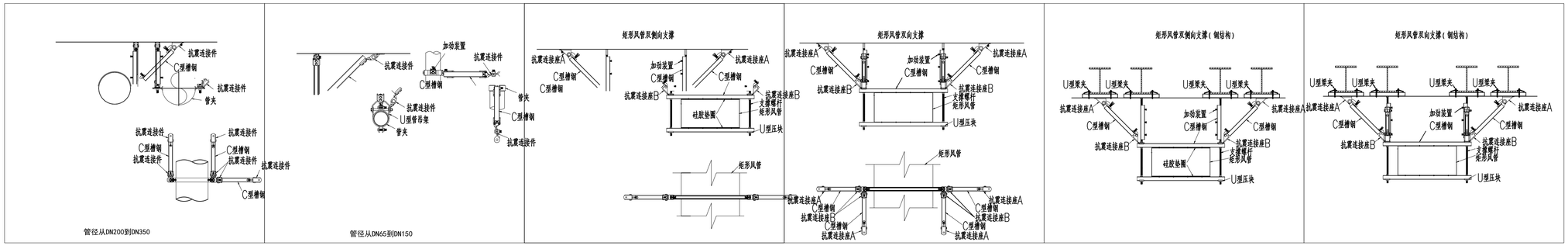

抗震支吊架安装图

注：具体设计可由专业公司进行深化设计。

大样图（一） 1:100

不得在图纸上量取尺寸施工。
如有任何不详事宜，须在施工前与设计师会商。
本工程图纸未经设计单位许可不得用于其他地方。

会 签		
建 筑专业		
结 构专业		
给排水专业		
电 气专业		
暖 通专业		

岳阳市规划勘测设计院有限公司
出图专用章
市政行业(给水、排水、桥梁工程)专业乙级
风景园林工程设计专项乙级
建筑行业(建筑工程)乙级
证书编号:A243019305 有效期:2020年7月08日

岳阳市规划勘测设计院有限公司
建筑行业(建筑工程)乙级：A243019305

项目负责人	夏 洁	夏洁
审 定 人	吴 勇	吴勇
审 核 人	吴 勇	吴勇
专业负责人	刘 娜	刘娜
校 对 人	刘 娜	刘娜
设 计 人	刘 乔	刘乔

档案号:

建设单位:
岳阳市教育事务中心

工程名称
岳阳市第十四中学实验楼拆除重建项目

子项名称
3#实验楼

图 名
大样图（一）

图 别
日 期 2026.04
比 例
图 号: 暖施/13
版本号:
版本说明

版本	日期	审核	备注